數學素養學習單

配合 1 下第二單元 18 以內的加法

_____年_____班_____號

姓名_____

走迷宮

沿著正確的答案走，最後會拿到什麼寶物呢？

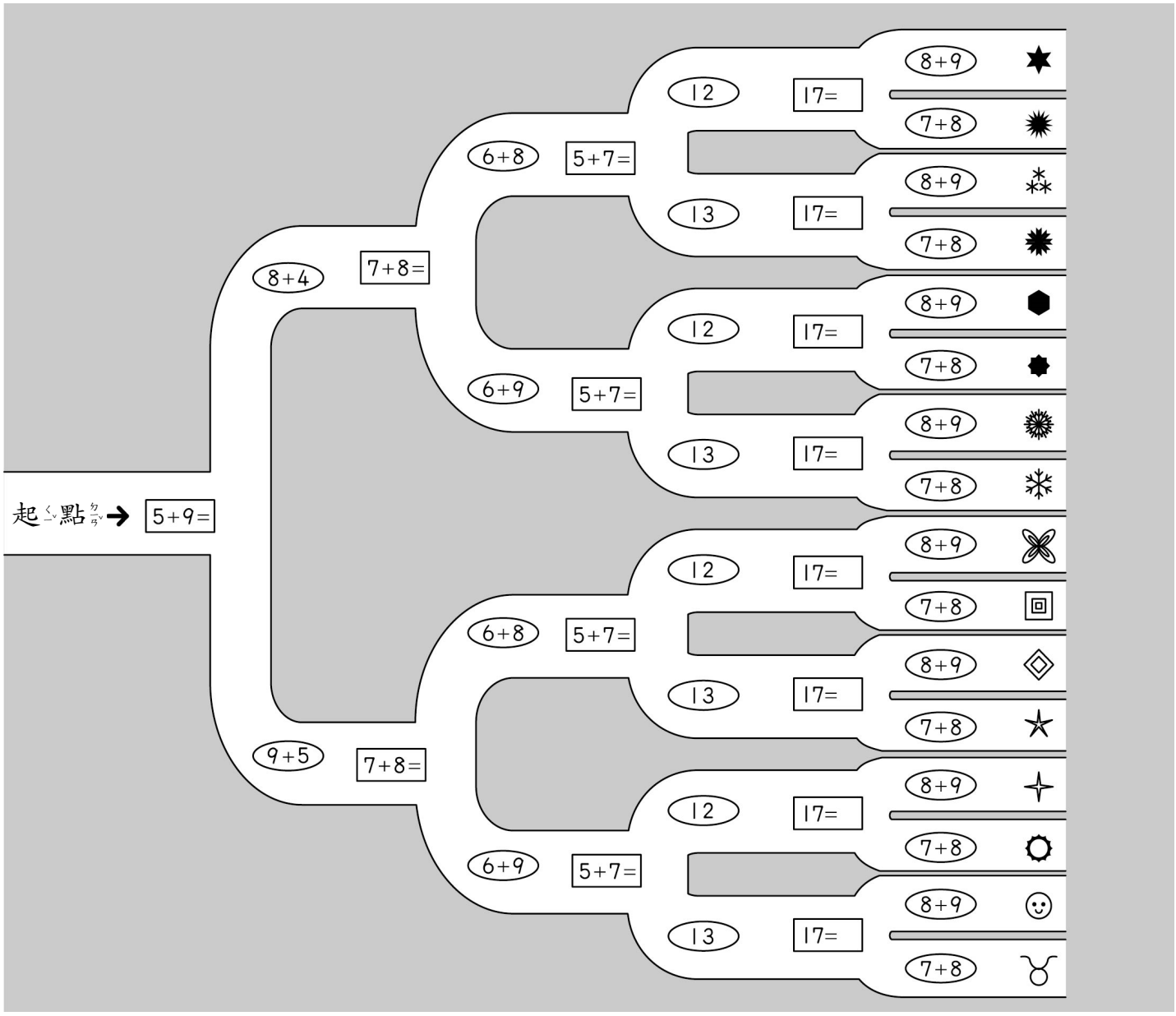

(1)你拿到了哪一個寶物？把寶物圈起來。

(2)想一想，除了把答案算出來之外，你還有用別的方法知道正確的迷宮方向嗎？

答：_____